φ150センタービーム2段柵（平地用）ボルトキャップ仕様 PF1515A2

部材数量表 20m当たり（21m当たり）

品　名	品　番	標準寸法φ×Lmm	標準重量kg	数　量	備　考
支　柱	M-ST-PF1515A2	150×1,500	23.0	9(13)	中継ぎボルト付
端末柱	M-ST-PF1515A2E	150×1,500	23.0	2	端末ボルト付
横　木	M-PF1020*48A(M-PF1015*48A)	100×1,930(1,430)	14.0(10.0)	20(28)	

【特記】
※支柱・横木・端末は、エコマーク認定品（樹脂部はリサイクルプラスチック）
※賠償責任保険加入品
※プラ擬木 色：ダークブラウン
　外観：クヌギ肌模様
※プラ擬木の寸法は標準値です。寸法公差は品質証明書にてご確認下さい。
※使用鋼管は亜鉛メッキ品 STK400以上
※平地用は横木回転防止機能付き（凹凸勘合と回転防止釘の二重構造）

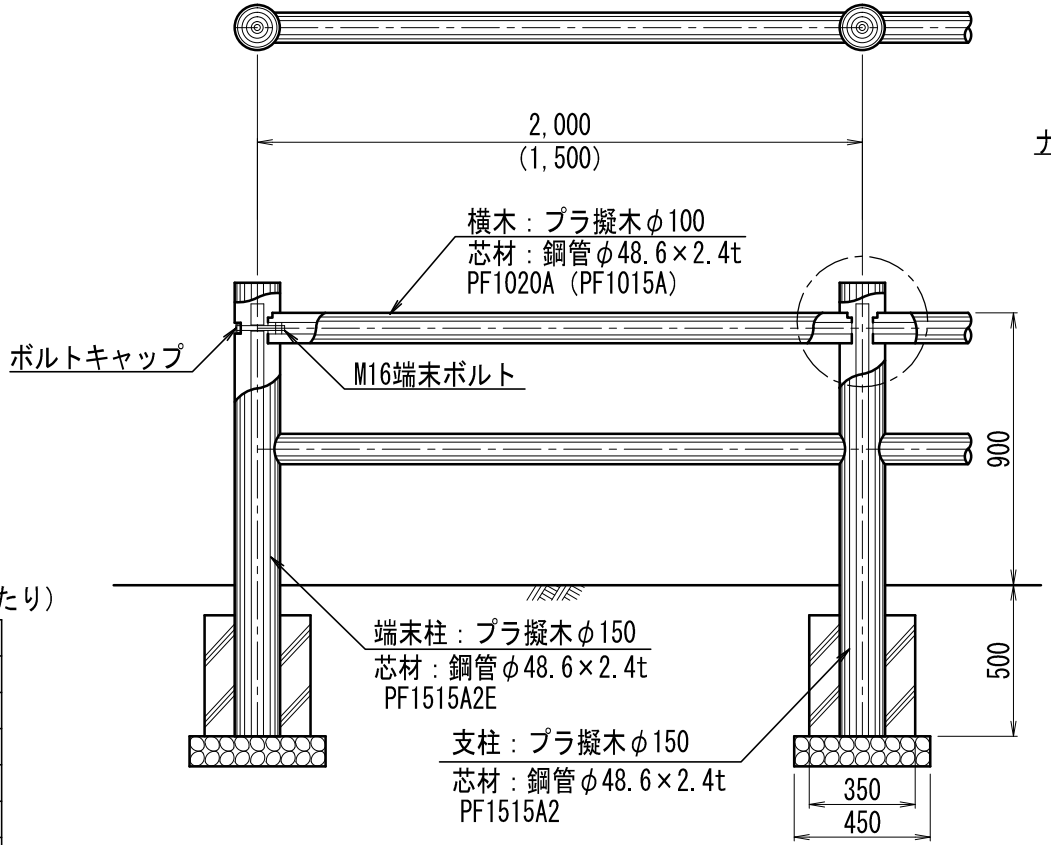

横木取付図

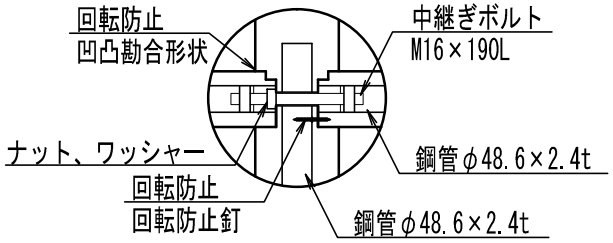

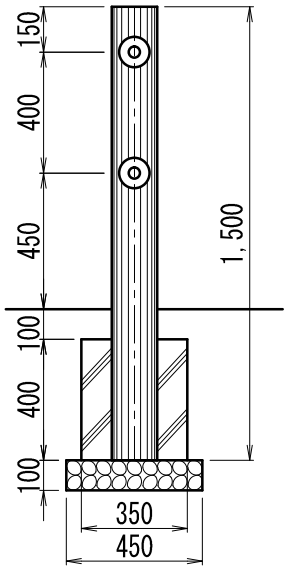

※（　）部は、1.5mスパン外柵

参考施工歩掛 20m当たり（21m当たり）

項　目	単 位	数　量
床　掘	m³	2.87 (3.92)
埋 戻 し	m³	2.09 (2.85)
残土処分	m³	0.78 (1.07)
砕　石	m³	0.22 (0.30)
コンクリート	m³	0.46 (0.63)
型　枠	m²	6.16 (8.40)
据付手間	人	1.20 (1.50)

※据付手間は普通作業員
　但し、土工事・基礎工事は含まず。

S=1:25

プラ擬木　φ150二段柵平地
PF1515A2型

前田工繊株式会社