部材数量表 1基当たり

品　名	品　　番	標準寸法W×L×Hmm	標準重量kg	数 量
藤　棚	M-ST-PX5090	5,000×9,000×2,500	890	1

参考施工歩掛 1基当たり

項　　目	単 位	数 量
床　　掘	m^3	5.78
埋 戻 し	m^3	3.82
残土処分	m^3	1.96
砕　　石	m^3	0.34
コンクリート	m^3	1.58
型　　枠	m^2	10.14
据付手間	人	7.00

※据付手間は普通作業員
但し、土工事・基礎工事は含まず。

【特記】
※PX5090は、エコマーク認定品（樹脂部はリサイクルプラスチック）
※賠償責任保険加入品
※プラ擬木 色：ダークブラウン（耐候剤入り）
外観：クヌギ肌模様
※桟 木　外観：平滑肌
※プラ擬木の寸法は標準値です。寸法公差は品質証明書にてご確認下さい。
※使用鋼管は亜鉛メッキ品　STK400以上

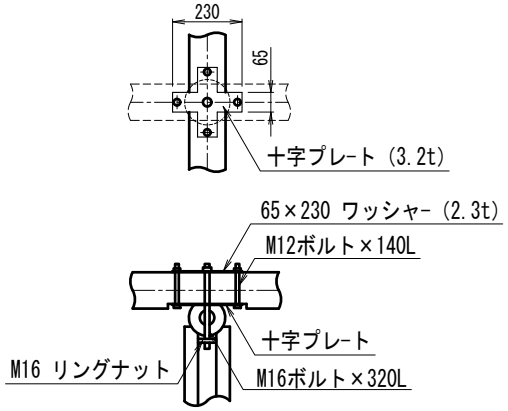

A部取付詳細図

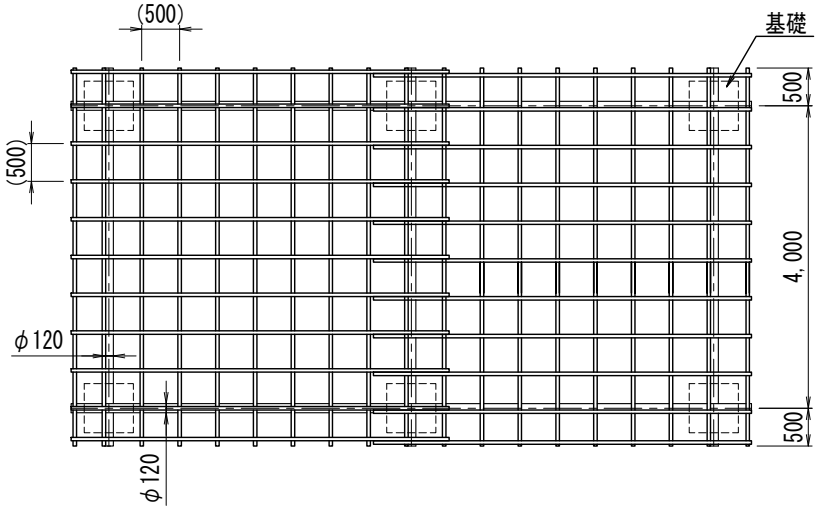

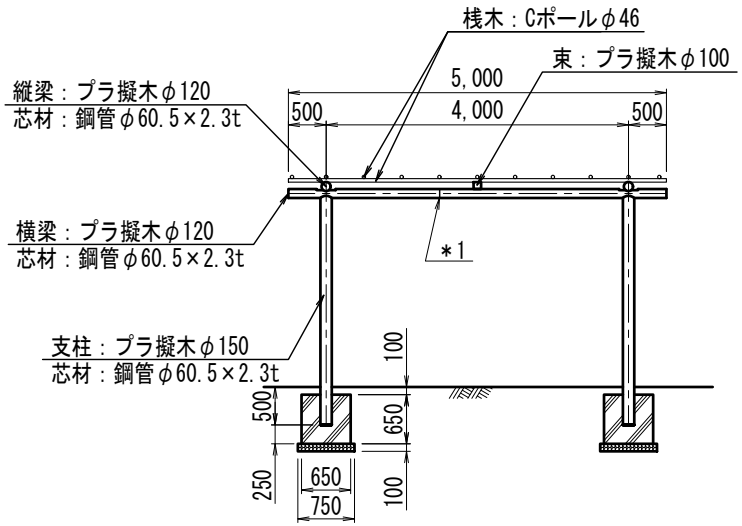

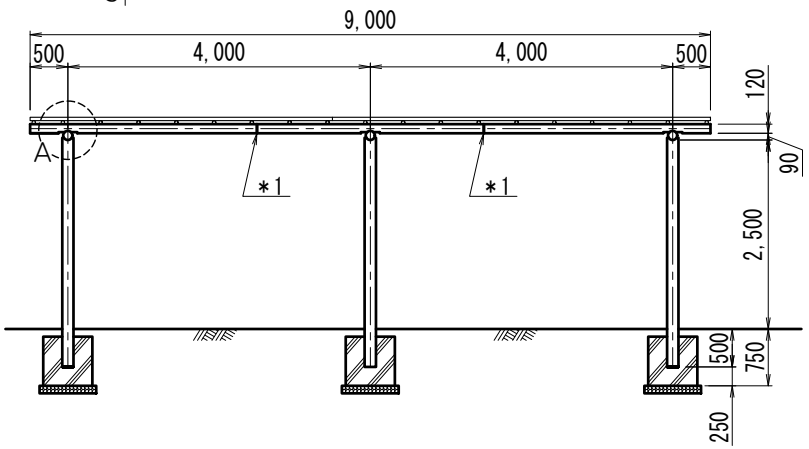

注）地震時・風荷重等を考慮する場合は、別途検討が必要です。
注）＊1：プラ擬木φ120梁材には樹脂継ぎ目がございます。

プラ擬木　藤　棚　PX5090型

S=1:100

前田工鐵株式会社