部材数量表 21m当たり

品　名	品　番	標準寸法φ×Lmm	標準重量kg	数　量	備　考
支　柱	Z-PG-PF1012C1-SC	100×1,200	12.0	15	両側フック付

【特記】
※支柱は、エコマーク認定品（樹脂部はリサイクルプラスチック）
※賠償責任保険加入品
※プラ擬木 色：ダークブラウン
外観：クヌギ肌模様
※プラ擬木の寸法は標準値です。寸法公差は品質証明書にてご確認下さい。

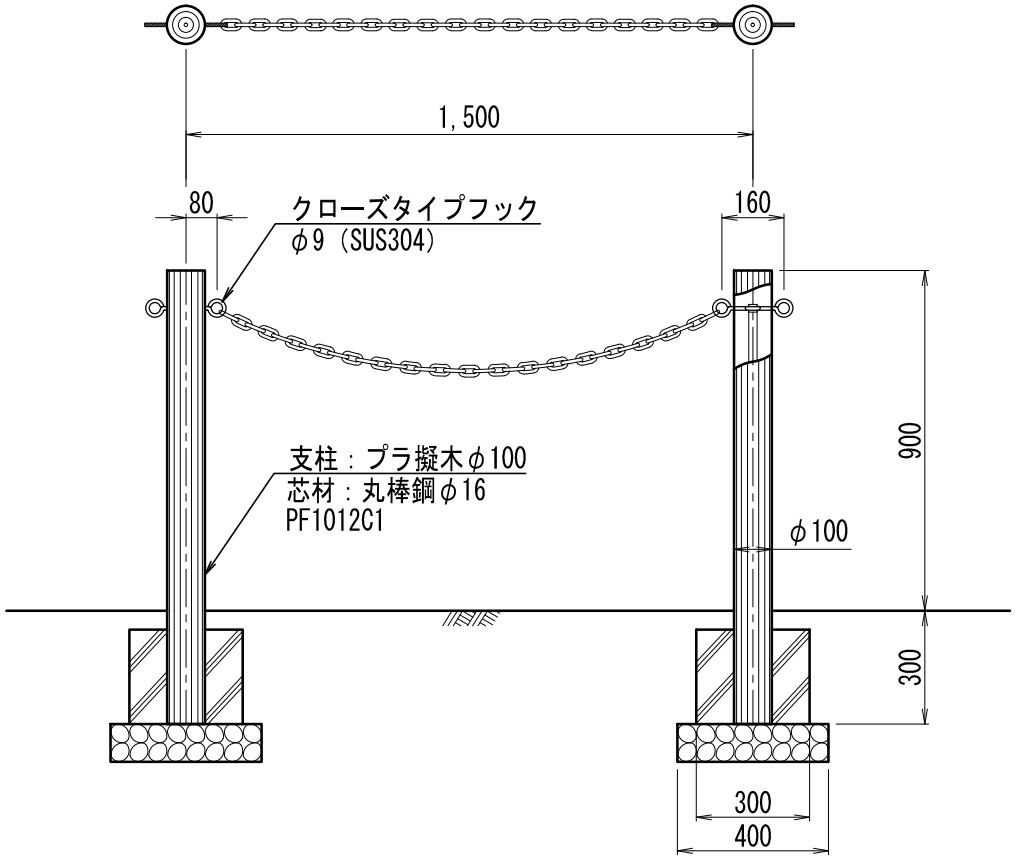

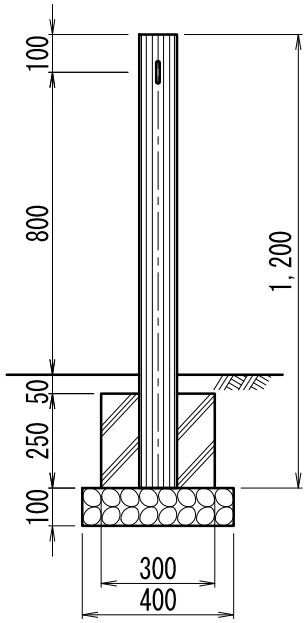

参考施工歩掛 21m当たり

項　目	単 位	数 量
床　掘	m^3	2.24
埋 戻 し	m^3	1.16
残土処分	m^3	0.58
砕　石	m^3	0.24
コンクリート	m^3	0.31
型　枠	m^2	4.50
据付手間	人	0.40

※据付手間は普通作業員
但し、土工事・基礎工事は含まず。

注：チェーン・シャックルは別途手配願います。

プラ擬木 チェーン柵φ100 一段 PF1012C1型

S=1:20

前田工鐵株式会社